Características

- Salida en Corriente Constante
- Regulable mediante TRIAC
- Rango de entrada 200-240Vca
- Corriente ajustable por micro-interruptores
- PFC, Clase II y salida SELV
- Caja IP20 con protección anti-tirón
- 5 años de garantía

Aplicaciones

- Iluminación LED
- Placas LEDS de corriente constante
- COBs

Descripción

El modelo CCT-10-100_450-C20-P-DP es un LED driver multi-corriente, regulable mediante controladores por corte de fase (TRIAC o IGBT) en inicio de fase (leading edge L) o fin de fase (trailing edge C). Es apto para alimentar leds (placas de led o COBs) de tipo corriente constante. Su electrónica altamente avanzada permite una regulación sin parpadeo visible con una carga mínima de tan solo el 10%. Su formato en caja de plástico para uso independiente permite integrarlo en muchas aplicaciones de forma sencilla.

Principales Características

Tensión de Salida	3-42Vcc	Regulable	por Corte de fase
Corriente de salida	100-450mA	Rango de Entrada	200-240Vca
Potencia de Salida	4,2-10W	Frecuencia de Entrada	47-63Hz
Eficiencia	≥75%	Dimensiones	135 x 30 20mm

▪ Especificaciones

TOFF ⊥ ON

Modelo	CCT-10-100_450-C20-P-DP								
Salida	Corriente de salida	450mA ⊥⊥⊥	400mA T⊥⊥	350mA ⊥T⊥	300mA TT⊥	250mA ⊥⊥T	200mA T⊥T	150mA ⊥TT	100mA TTT
	Tensión de salida	3-22Vcc	3-25Vcc	3-28Vcc	3-33Vcc	3-40Vcc	3-42Vcc	3-42Vcc	3-42Vcc
	Potencia asignada	10W					8,4W	6,3W	4,2W
	Tolerancia de corriente	± 25mA							
Entrada	Rango de tensión	200-240Vca							
	Rango de frecuencia	47-63Hz							
	Factor de potencia	≥0,9 (a 230Vca)							
	Eficiencia	≥75% (a 230Vca)							
	Corriente de entrada	0,1A máximo a 230Vca							
	Corriente de arranque	11A a 230Vca. (Duración 2µs @50%Ipeak)							
	Corriente de fuga a tierra	<0,50mA a 230Vca							
	Rango de tensión	200-240Vca							
	Rango de frecuencia	47-63Hz							
Regulación	Control de regulación	Corte de fase en inicio de fase (Leading edge "L") o en final de fase (trailing edge "C"). Seleccionable mediante Micro-interruptor.							
	Rango de regulación	Encendido y apagado. 1-100%.							
Condiciones de trabajo	Temperatura de trabajo	-40°C a +60°C (ver curva de deriva)							
	Humedad de trabajo	20% a 90%, sin condensación							
	Temp. de almacenaje	-40°C a +80°C							
	Coeficiente de temp.	±0,03% /°C (0-50°C)							
Protecciones	Corto circuito	Modo corriente constante, con auto-recuperación.							
	Tensión de salida sin carga	52V máximo (SELV)							
	Sobre temperatura	Temperatura ambiente por encima de 50°C ± 5°C, la corriente de salida se reducirá al 50% Temperatura ambiente más de 60°C ± 5°C, la salida se apagará. Auto-recuperación tras enfriamiento.							
	Protección eléctrica	Clase II							
Seguridad y compatibilidad electromagnética	Homologaciones	CE, SELV							
	Estándares de seguridad	EN 61347-1, EN 61347-2-13							
	Tensión de aislamiento	3750Vca entrada/salida							
	Resistencia aislamiento	100MΩ a 500Vcc/25°C/70%HR							
Otros	Peso	0,65Kg							
	Dimensiones	135 x 30 x 20mm cada driver 350 x 300 x 135mm cada caja de drivers 100pcs por caja.							
Notas	Todos los parámetros han sido medidos a 25°C de temperatura ambiente salvo indicación contraria.								

▪ Especificaciones mecánicas

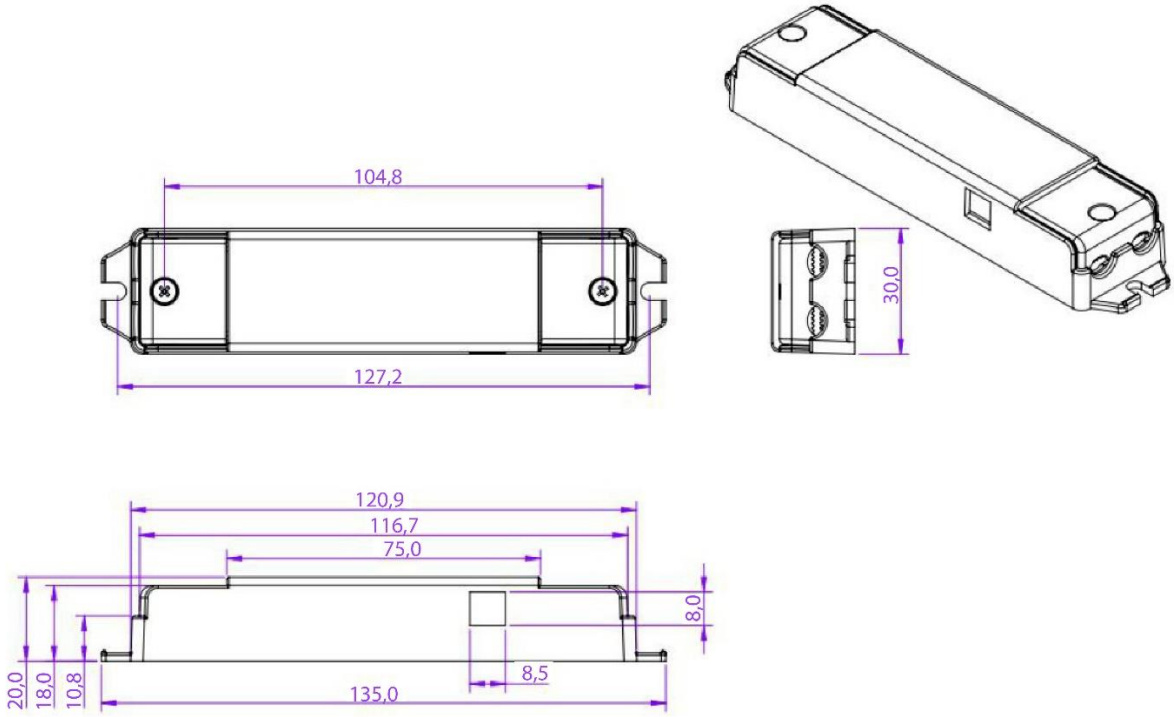

▪ Etiqueta

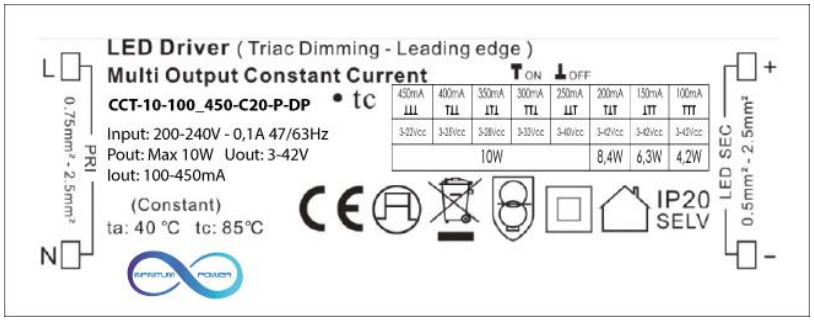

- Conexionado mediante bloques terminales con tornillo
- Entrada de línea: L fase, N neutro.
- Salida: positivo (+) y negativo (-) para conectar a lámpara LED.
- Sección de cables sugerida: Entrada 0,75-2,5mm^2; Salida: 0,5-2,5mm^2.
- Por favor, asegúrese de conectar los cables correctamente siguiendo los esquemas de conexiones. De lo contrario su producto no funcionará correctamente y podría dañarse.

Regulación

- La corriente de salida puede regularse mediante el uso de un regulador de tipo corte de fase (conocidos comúnmente como TRIACs) conectado en la entrada de línea.
- Es compatible con reguladores de tipo corte en inicio de fase (leading edge "L") y también de tipo corte en fin de fase (trailing edge "C"). El tipo de regulador se debe seleccionar mediante un micro-interruptor. Posición "ON" para reguladores en inicio de fase, posición "1" para reguladores en fin de fase:

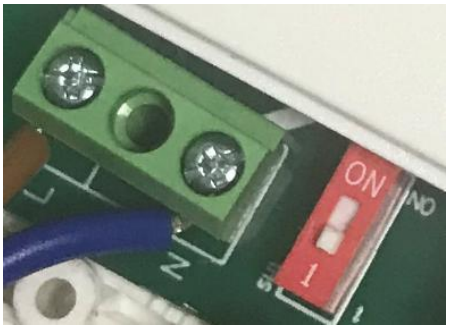

- Por favor, utilice un regulador con un mínimo de potencia 2 veces superior a la potencia de salida del driver, y que no sea de una potencia mucho más elevada para conseguir una mejor regulación.

Diagrama de conexiones

-Driver único:

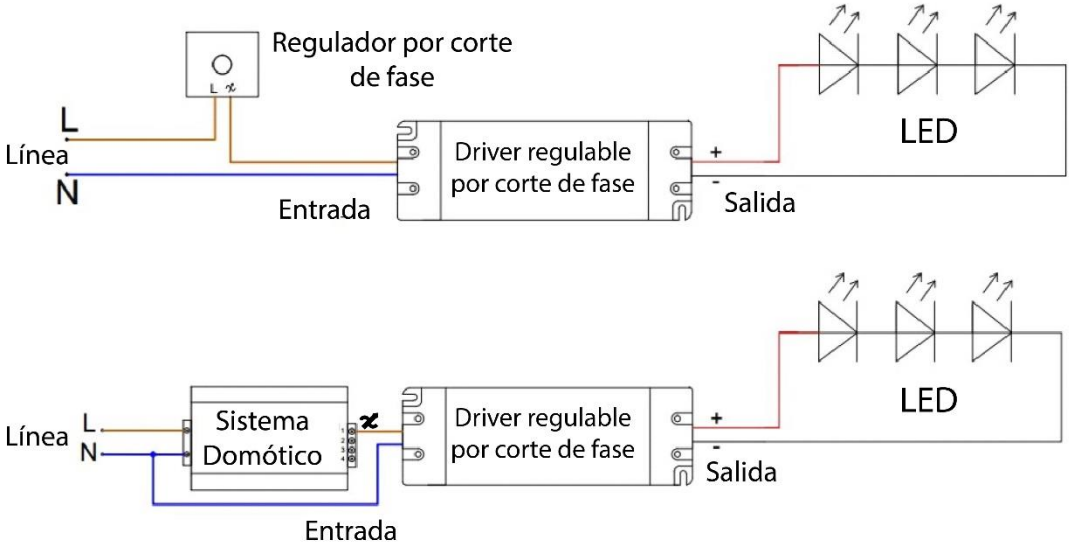

-Varios drivers:

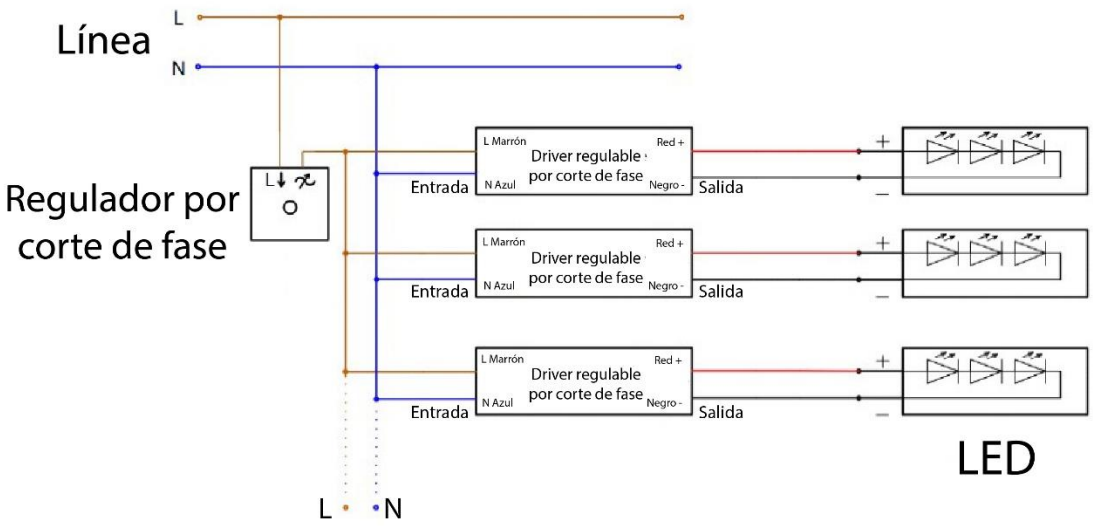

▪ Curva de deriva

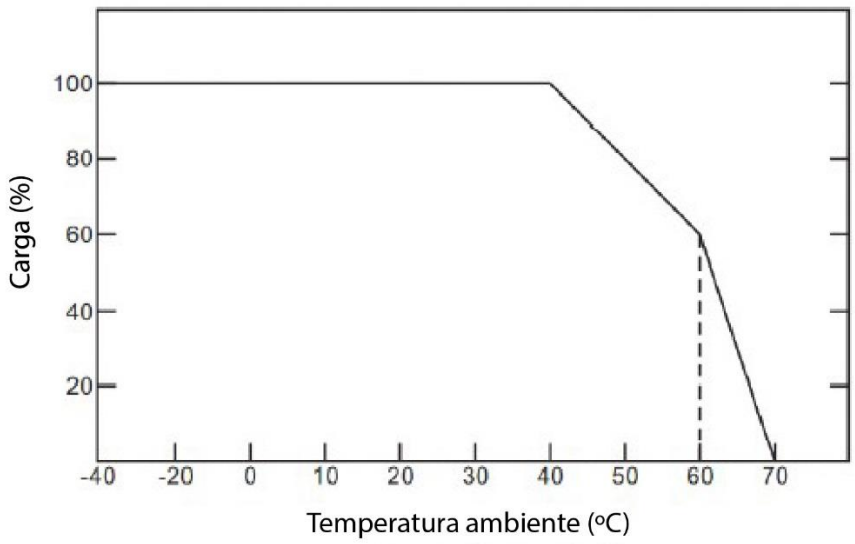

▪ Instrucciones

- Este driver debe ser instalado por una persona cualificada o profesional.
- Compruebe que el driver esté instalado con la ventilación adecuada a su alrededor para permitir la disipación de calor.
- Asegúrese de que el cableado sea correcto antes de probarlo para evitar daños hacia los LEDS y hacia el driver.