由Autodesk教育版产品制作

版本	日 期	備 注
A/0	2024.08.09	新 版

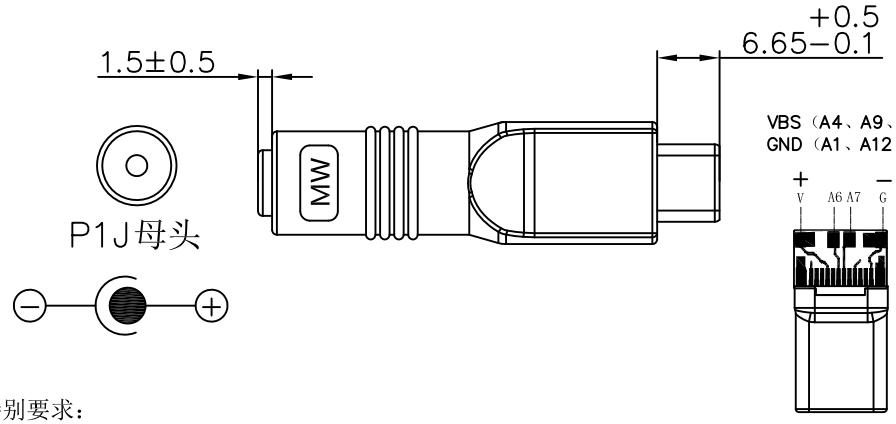

VBS（A4、A9、B4、B9）（+极）
GND（A1、A12、B1、B12）(-极)

模形尺寸：

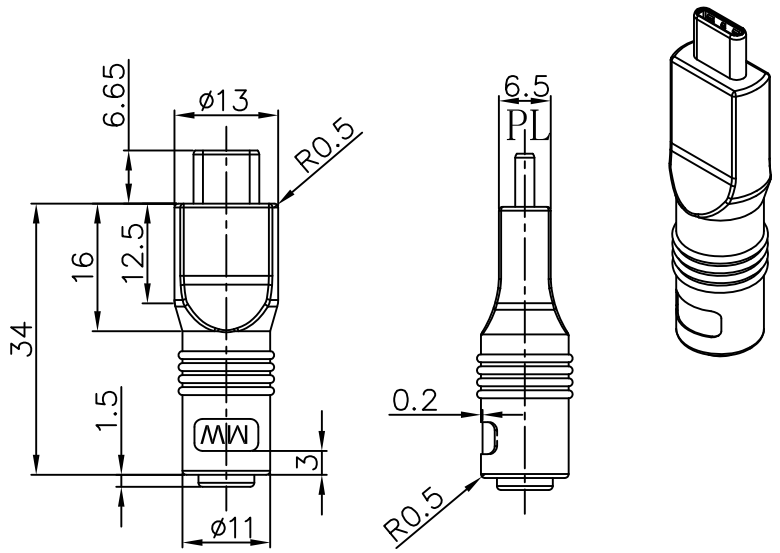

特别要求：

1. 包装要求：
   a. 每单颗装小自封袋（120*80*0.03自封袋）.
   b. 再将每30PCS为一包，（需连号包装）用较大的袋子加热密封（300*185*0.04 PE袋）
   c. 每10包再用纸箱装起来，每箱内共300PCS.
2. 标签方式:
   a. 每单颗自封袋上标签标示：MW’s Order NO.，SPES,Quantity,Bar code.
   b. 30PCS为一包自封袋上标签标示：MW’s Order NO.和Quantity.(例：DC PLUG-P1J-USB-C 30PCS)
   c. 外箱标示:MW’s Order NO.,总数量，整箱毛重，整箱净重,二维码,请贴在纸箱右上侧.

600PCS外箱二维码制作如下:
機型+空一格+10碼字元+−+10碼字元
例箱1:DC PLUG-P1J-USB-C W248000001-W204000300
例箱2:DC PLUG-P1J-USB-C W248000301-W204000600

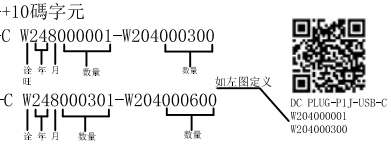

（二维码外箱数量定义依此类推，以订单数量为准.）

MW’s Order NO.	DC PLUG-P1J-USB-C
Specification	Straight P1J(2.1*5.5*11mm)→ Straight USB-C(8.24*6.98*2.4mm)
Quantity	1 pc
Bar code	0C48Wa0001

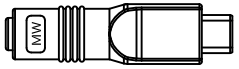

备注：
1. 标签字号需一致，不可有大有小.
2. 条码高度:2.2MM

0C48Wa0001

OEM 年 月 诠旺 内部代码 单颗流水序号 1PC生成一个序号

O: OEM
C0: 2024 (A: 0/B: 1/C: 2)
1: 1月(A: 10/B: 11/C: 12)

項次	品 名	規 格	用量	單 位
D	PVC 料	45P 黑色PVC胶料	5	G
C	DC母头	DC母头 5.5*2.1外径7.0MM	1	PCS
B	USB	USB−3.1 公头/双面PCB板2.0 拉抻款	1	PCS
A	WIRE	UL1007#20黑 單芯鍍錫銅 L=19MM L=12MM	各1	PCS

客戶回簽:

SR TOL.
X. ±0.25
X.X ±0.20
X.XX ±0.15

TOL.
50以下:±3
50~500:±10
501~1000:±20
1001~2000:±30

核 准:	客戶名稱:		
品 管:	客戶料號: PFF1DC PLUG-P1J-USB-C		
业 务:	品名規格:. P1J转USB-C 最大耐电流5A		
制 圖: 熊 娟	版本 A/0	單位 m/m	圖號: 日期: 2024.08.09

TAWANG ELECTROLIGHT CO.,LTD

由Autodesk教育版产品制作